OBS: POR CONTA DO PAGINAMENTO CERÂMICO PEQUENAS VARIAÇÕES DE MEDIDAS PODEM OCORRER SEM AVISO PRÉVIO.

www.simpiscinas.com.br

CORTE C-C
ESCALA 1:50

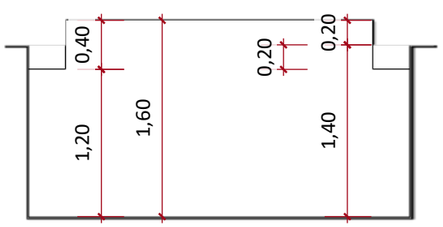

CORTE B-B
ESCALA 1:50

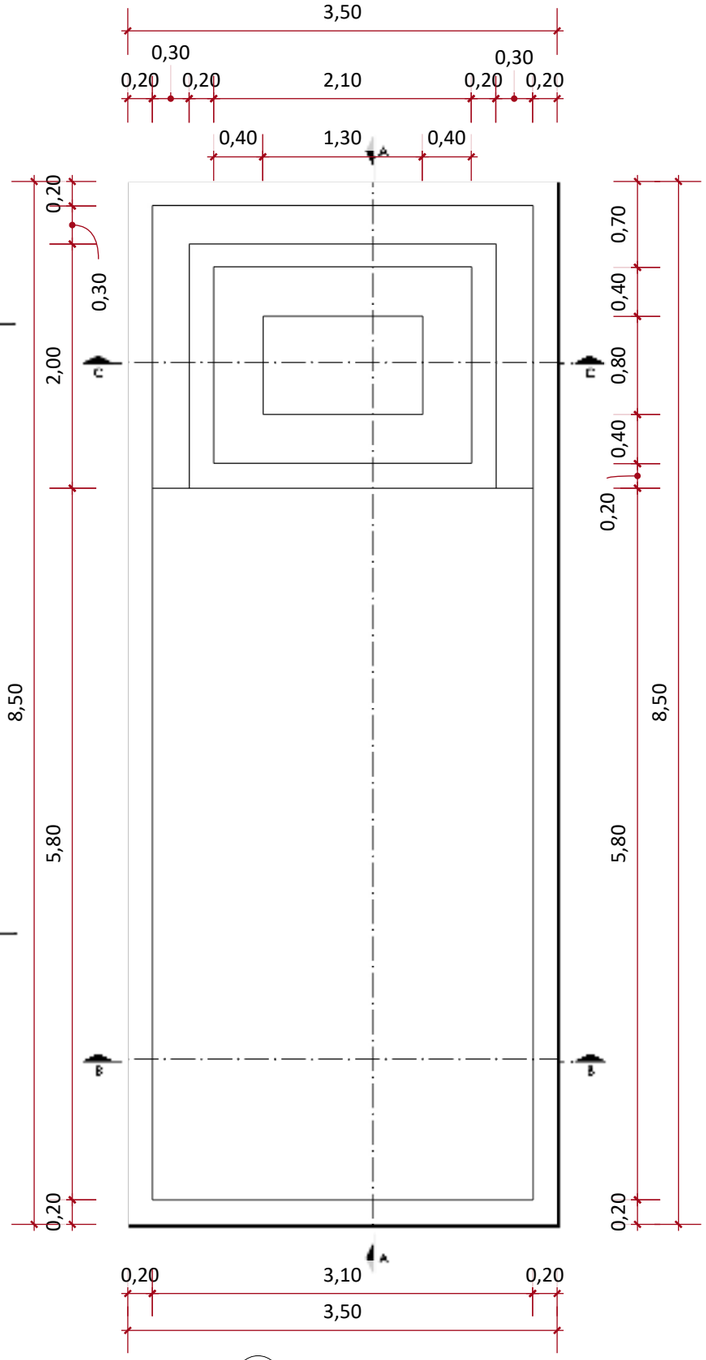

PLANTA BAIXA
ESCALA 1:50

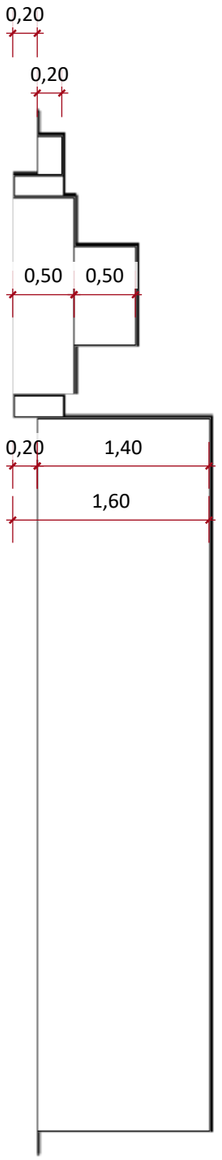

CORTE A-A
ESCALA 1:50

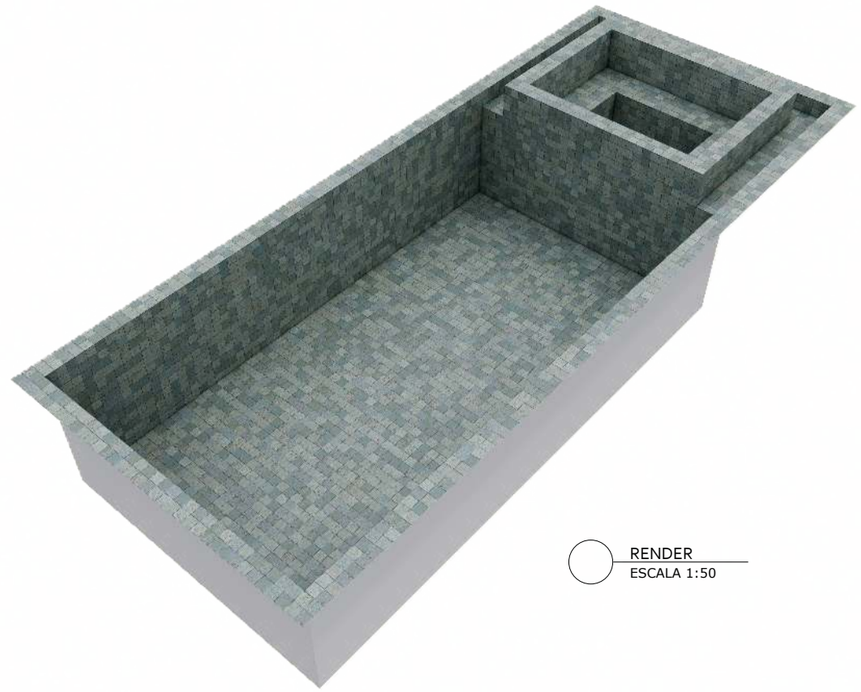

RENDER
ESCALA 1:50

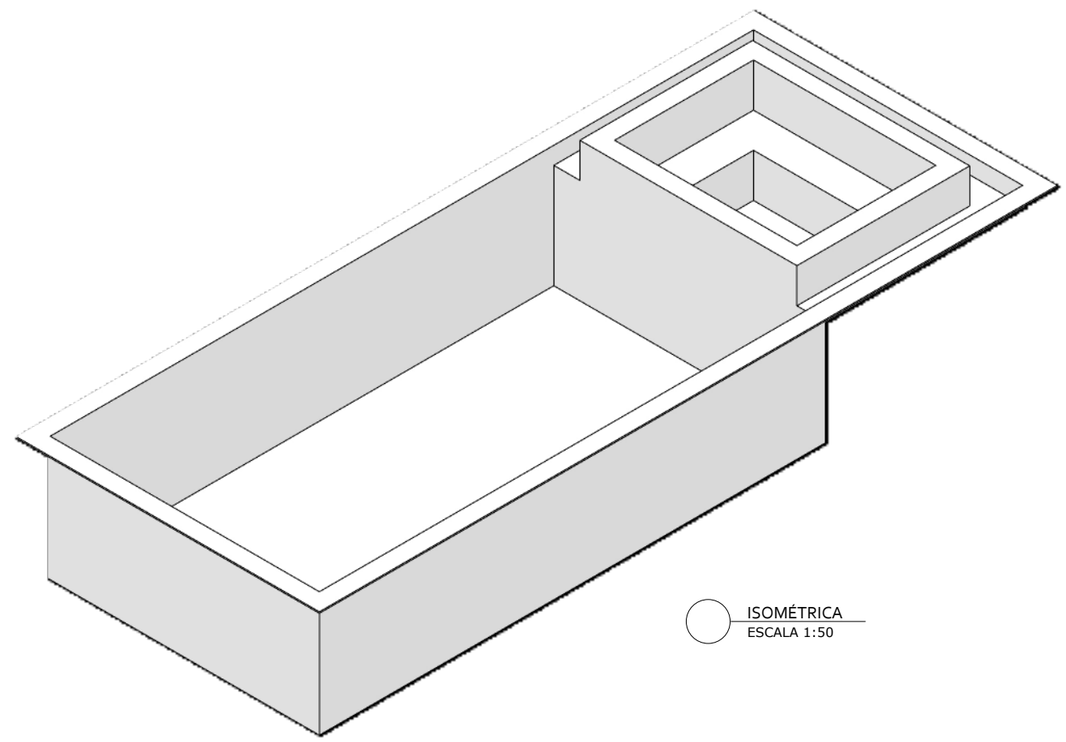

ISOMÉTRICA
ESCALA 1:50

Sim	PISCINA LAGOINHA	FOLHA A3
	CLIENTE:	PROJETO: EDVANA
		DESENHO: LAGOINHA **ESCALA:** INDICADAS **ETAPA**: 01 **DATA:** 02/03/2026

* PASTILHA INTERNA SEM BORDA: 58,73m²
* PASTILHA TOTAL: 64,98m²